熔断器继电器盒（底盘）

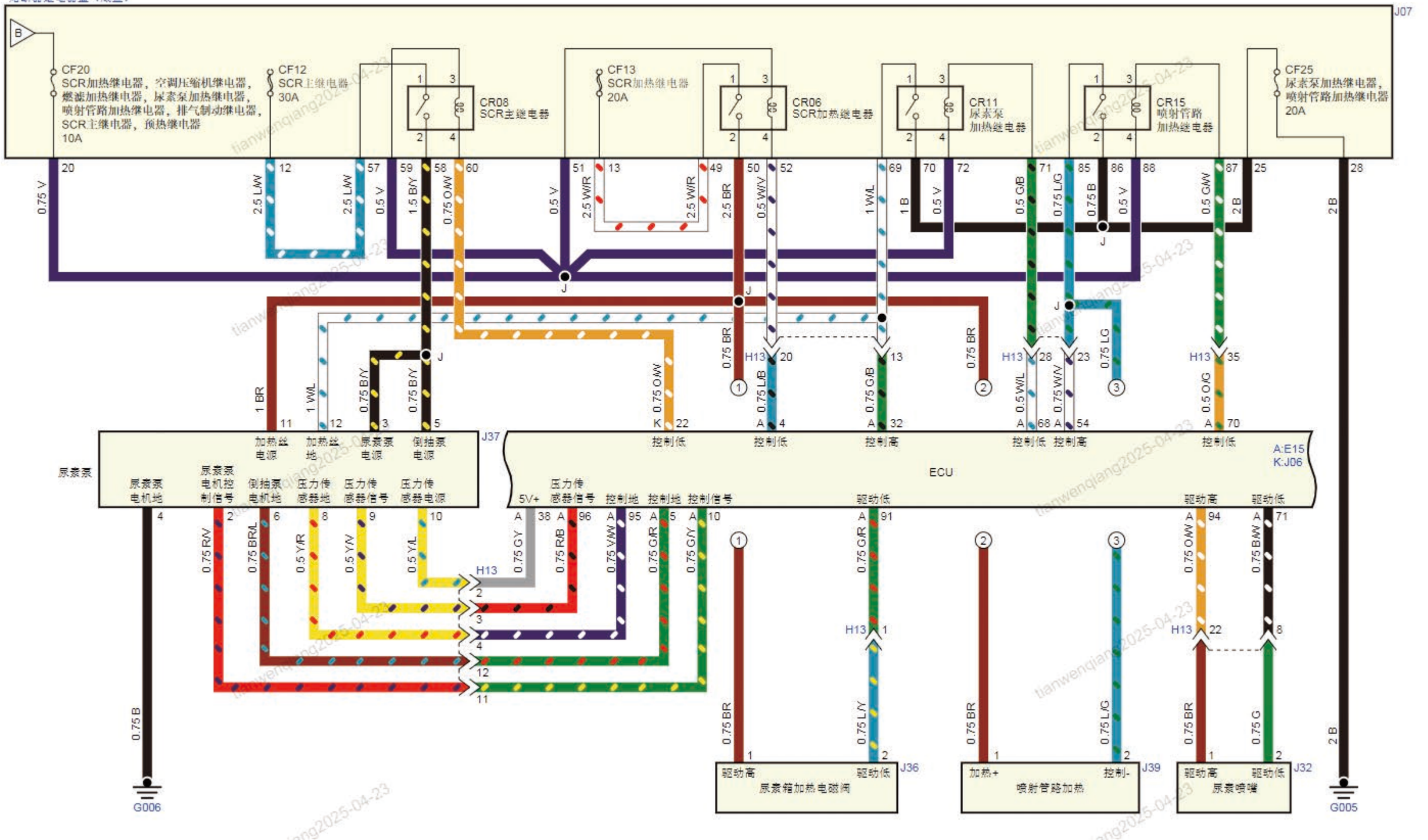
J07
B
CF20
SCR加热继电器，空调压缩机继电器，燃滤加热继电器，尿素泵加热继电器，喷射管路加热继电器，排气制动继电器，SCR主继电器，预热继电器
10A
CF12
SCR主继电器
30A
CR08
SCR主继电器
CF13
SCR加热继电器
20A
CR06
SCR加热继电器
CR11
尿素泵
加热继电器
CR15
喷射管路
加热继电器
CF25
尿素泵加热继电器，喷射管路加热继电器
20A
J37
尿素泵
加热丝电源
加热丝地
尿素泵电源
倒抽泵电源
尿素泵电机地
尿素泵电机控制信号
倒抽泵电机地
压力传感器地
压力传感器信号
压力传感器电源
ECU
A:E15
K:J06
5V+
压力传感器信号
控制地
控制地
控制信号
驱动低
驱动高
驱动低
驱动高
驱动低
控制低
控制低
控制高
控制低
控制高
控制低
H13
J36
尿素箱加热电磁阀
J39
喷射管路加热
加热+
控制-
J32
尿素喷嘴
G006
G005

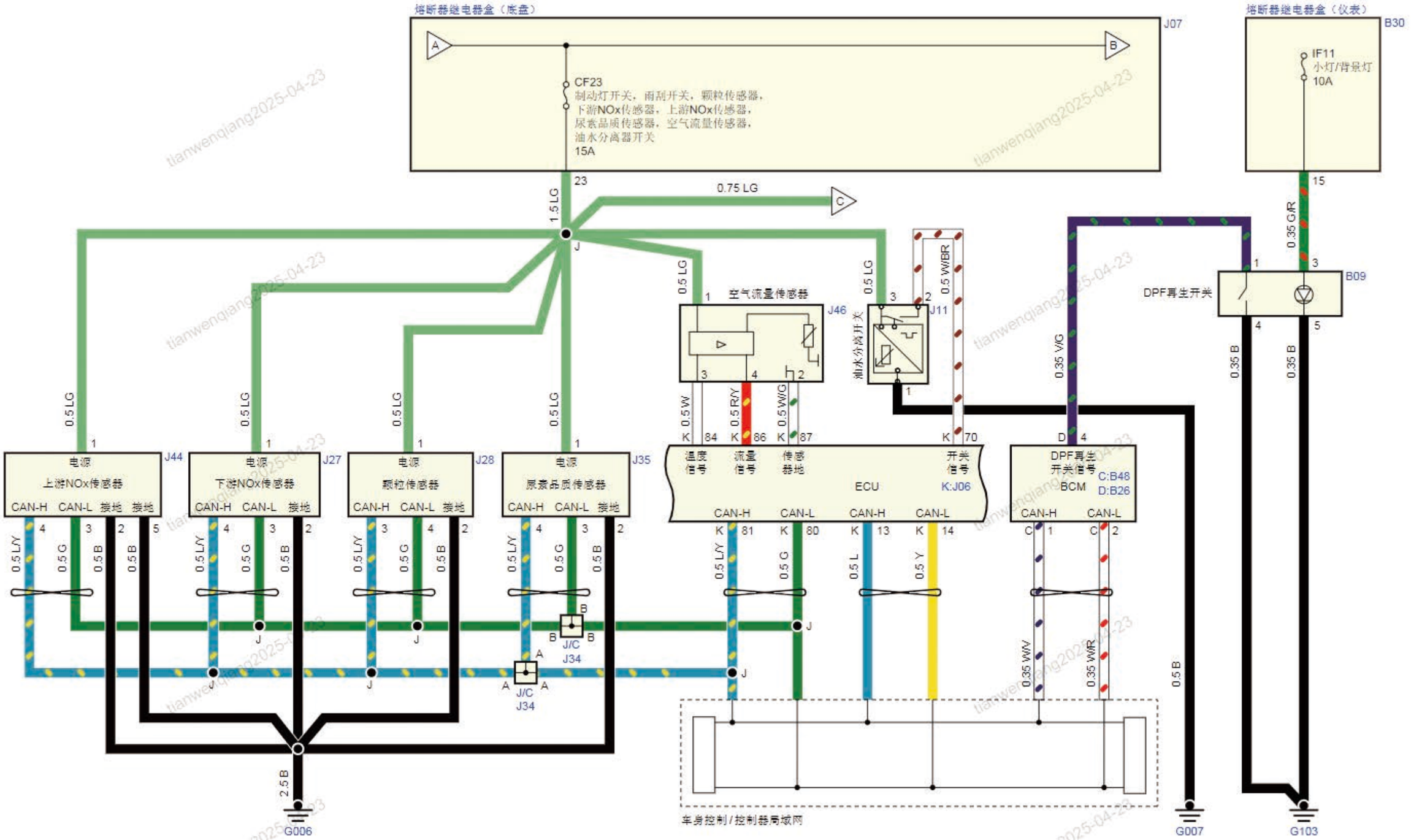
熔断器继电器盒（底盘）
J07
CF23
制动灯开关，雨刮开关，颗粒传感器，
下游NOx传感器，上游NOx传感器，
尿素品质传感器，空气流量传感器，
油水分离器开关
15A
熔断器继电器盒（仪表）
B30
IF11
小灯/背景灯
10A
1.5 LG
0.75 LG
0.5 LG
0.35 G/R
0.35 V/G
0.35 B
0.5 W/BR
0.5 W
0.5 R/Y
0.5 W/G
空气流量传感器
J46
油水分离开关
J11
DPF再生开关
B09
电源
上游NOx传感器
J44
CAN-H CAN-L 接地 接地
电源
下游NOx传感器
J27
CAN-H CAN-L 接地
电源
颗粒传感器
J28
CAN-H CAN-L 接地
电源
尿素品质传感器
J35
CAN-H CAN-L 接地
温度信号
流量信号
传感器地
开关信号
ECU
K:J06
CAN-H CAN-L CAN-H CAN-L
DPF再生开关信号
BCM
C:B48
D:B26
CAN-H CAN-L
0.5 L/Y
0.5 G
0.5 B
0.5 L
0.5 Y
0.35 W/V
0.35 W/R
J/C
J34
2.5 B
G006
G007
G103
车身控制/控制器局域网